DEPARTAMENTO DE INFORMÁTICA TRIBUTARIA
Subdirección General de Aplicaciones de Aduanas e II.EE.
C/ Santa María Magdalena 16, 28016 Madrid

511 SUBCONJUNTO DE CUSDEC y CUSRES
GUIA DE USUARIO

UN / EDIFACT

Notas de entrega.

Agencia Mantenimiento Subd.Gral.Aplicac.Aduanas e II.EE - Departamento de Informática Tributaria - AEAT C/ Santa María Magdalena, 16, 28016-MADRID Disponible en Internet http://www.aeat.es/aduanas email: aeat.aduanas@tsai.es	511001 (CUSDEC,CUSRES) Directorio 01A

Autor:	S.G.A.A.	**Fecha:**	30/05/01	**Versión**	001

Revisiones

Edi.	Rev.	Fecha	Descripción	A(*)	Páginas
511001	0	30/05/01	Versión borrador	A	Todas
511001	1	06/11/01	Primera Versión	R	Todas

(*) Acción: A= Añadir; R= Reemplazar

INDICE

1. INTRODUCCIÓN 3

1.1. General 3

1.2. Objetivos del presente documento 3

2. DIAGRAMA DE ÁRBOL DE LOS MENSAJES CUSDEC/511001, CUSRES/511001 4

3. TABLA DE CORRELACIÓN ENTRE LA INFORMACIÓN DEL MENSAJE CUSDEC/I-E500 Y LOS SEGMENTOS DEL MENSAJE CUSDEC/511001 7

4. SEGMENTOS DE SERVICIO. 8

5. SEGMENTOS DEL MENSAJE 11

5.1. Mensaje Notas de Entrega. (CUSDEC/511001) 12

5.1.1. UNH ENCABEZAMIENTO DEL MENSAJE 12
5.1.2. BGM PRINCIPIO DEL MENSAJE 13
5.1.3. LOC LOCALIZACION 14
5.1.4. RFF REFERENCIAS 15
5.1.5. NAD NOMBRE Y DIRECCION 16
5.1.6. UNS SECCION DE CONTROL 17
5.1.7. CST SITUACION FISCAL DE LAS MERCANCIAS 18
5.1.8. DTM FECHA/HORA/PERIODO 19
5.1.9. MEA MEDIDAS 20
5.1.10. NAD NOMBRE Y DIRECCION 21
5.1.11. RFF REFERENCIAS 22
5.1.12. UNS SECCION DE CONTROL 23
5.1.13. CNT CONTROL DE TOTALES 24
5.1.14. UNT FINAL DEL MENSAJE 25

5.2. Mensaje de respuesta (CUSRES 511001 - RESPUESTA DE LA A.E.A.T.) 26

5.2.1. UNH ENCABEZAMIENTO DEL MENSAJE 27
5.2.2. BGM PRINCIPIO DEL MENSAJE 28
5.2.3. DTM FECHA/HORA/PERIODO 29
5.2.4. FTX TEXTO LIBRE 30
5.2.5. GIS INDICADOR GENERAL 31
5.2.6. NAD NOMBRE Y DIRECCION 32
5.2.7. RFF REFERENCIAS 34
5.2.8. ERP INFORMACION PARA LOCALIZACION DE ERRORES 36
5.2.9. RFF REFERENCIAS 37
5.2.10. ERC INFORMACION SOBRE ERRORES DE APLICACION 38
5.2.11. AUT RESULTADO DE LA AUTENTIFICACION 39
5.2.12. DTM FECHA/HORA/PERIODO 40
5.2.13. UNT FINAL DE MENSAJE 41

6. EJEMPLOS CUSDEC/511001, CUSRES/511001 43

1. INTRODUCCIÓN

1.1. General

Con el intercambio electrónico de los documentos el Departamento de Aduanas e II.EE de la A.E.A.T., inició una nueva etapa cuyo objetivo es facilitar los trámites a los distintos operadores mediante la agilidad que permite el EDI en el intercambio de datos.

Este proyecto persigue crear una infraestructura informática que simplifique el proceso de adquisición, recogida, validación y consolidación de datos relativos a las nota de entrega, también denominado documentos 511.

Se ha optado por aplicar la norma EDIFACT (Intercambio electrónico de datos para la Administración, el Comercio y el Transporte) debido al carácter de norma internacional amparada por Naciones Unidas y ampliamente utilizada en este tipo de proyectos.

Dentro de la normativa EDIFACT se opta por la utilización de los mensajes CUSDEC y CUSRES que fueron diseñados y son mantenidos por Naciones Unidas con el objeto de permitir la transferencia de datos de un operador a una administración de aduanas en el cumplimiento de los requisitos legislativos y/u operativos. Esta guía CUSDEC/511001 define un subconjunto del mensaje CUSDEC que permite representar la información que actualmente contienen los documentos 511.

1.2. Objetivos del presente documento

Este documento constituye la guía de usuario en cuanto al modo de utilización de los mensajes CUSDEC/511001 (lo enviarán los distintos operadores de II.EE) y CUSRES/511001 (lo enviará la A.E.A.T. como respuesta al mensaje anterior). Por ejemplo, qué datos deben rellenarse, de qué parte puede prescindirse, qué códigos deben utilizarse, etc...

2. Diagrama de árbol de los mensajes CUSDEC/511001, CUSRES/511001

Un diagrama de árbol describe la secuencia de segmentos que componen un mensaje EDIFACT. Para su interpretación debe leerse de izquierda a derecha y de arriba hacia abajo.

Los mensajes dependiendo de su tamaño y tipo pueden ser divididos en tres secciones distintas: cabecera, detalle y sumario.

1. Sección de **cabecera**: Contiene datos relativos a todo el mensaje. Ejem. Número de albarán.

2. Sección de **detalle**: Contiene datos relativos a un suministro determinado que puede repetirse varias veces en el mensaje. Ejem. Datos del destinatario.

3. Sección de **sumario**: Contiene información de control relativa a todo el mensaje. Ejem. Total de notas de entrega declaradas.

Un segmento de datos es una unidad de información dentro de un mensaje. Este consiste de un conjunto de elementos de datos relacionados, funcionalmente predefinidos. Estos elementos se identifican por su posición secuencial dentro del conjunto.

Los segmentos pueden ser obligatorios o condicionales. En general, solamente algunos segmentos específicos (tales como los de servicio) son obligatorios. El carácter obligatorio o condicional de un segmento no necesariamente implica una relación con el carácter obligatorio o condicional del dato requerido en un mensaje.

Dentro de la secuencia de los segmentos dentro de un mensaje, cada segmento tiene siempre una posición especifica. Los segmentos pueden tener información por sí mismos o como componentes de un grupo de segmentos.

Los segmentos se subdividen a su vez en unidades de información más pequeñas, que son los elementos de datos. Estos pueden tener carácter obligatorio o condicional.

Los elementos de datos pueden ser simples o compuestos. Un elemento de datos compuesto se forma al agrupar dos o más elementos de datos simples.

En el siguiente diagrama de árbol, sólo se exponen los segmentos del mensaje utilizados, para de este modo facilitar la lectura e información. El número de orden es el relativo a su posición en el estándar.

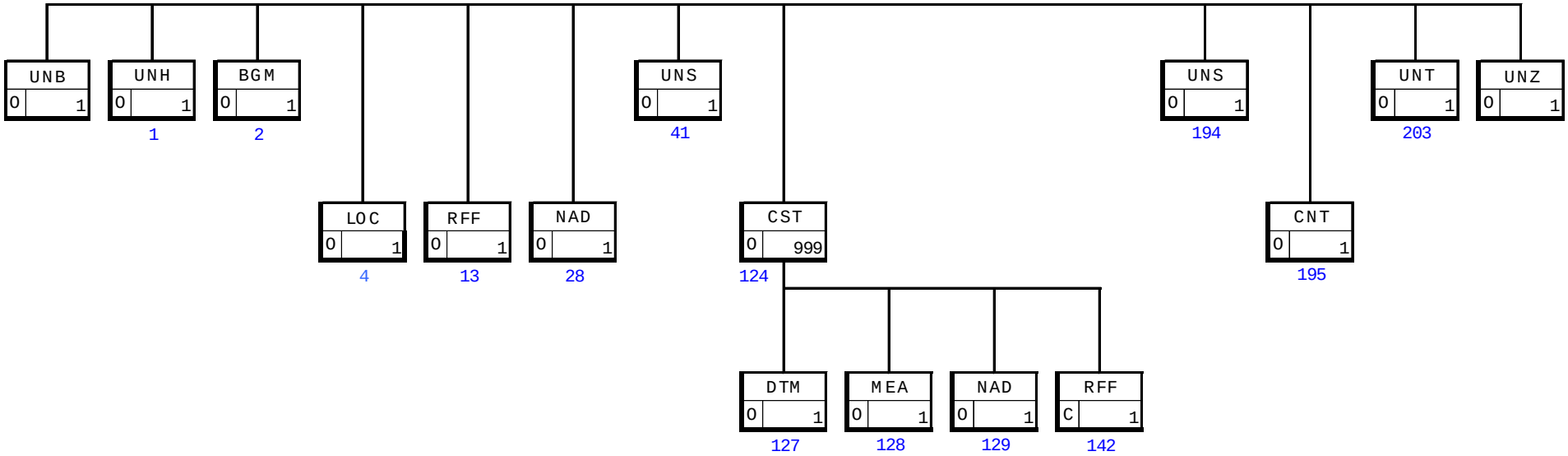
UNB
0 1
UNH
0 1
1
BGM
0 1
2
LOC
0 1
4
RFF
0 1
13
NAD
0 1
28
UNS
0 1
41
CST
0 999
124
DTM
0 1
127
MEA
0 1
128
NAD
0 1
129
RFF
C 1
142
UNS
0 1
194
CNT
0 1
195
UNT
0 1
203
UNZ
0 1

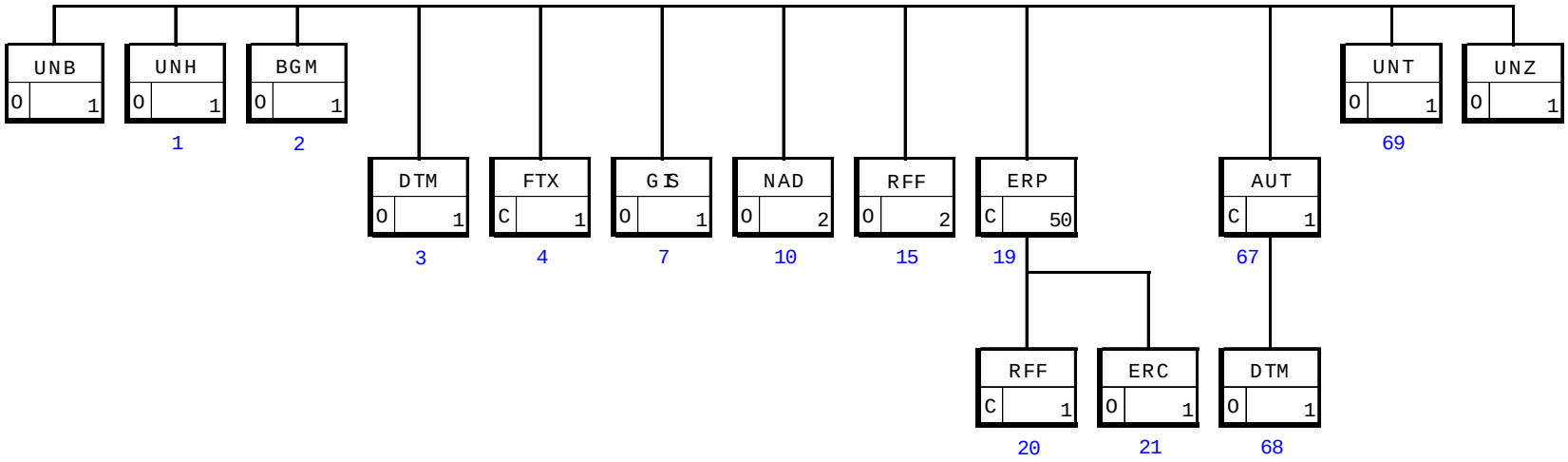
UNB
O 1
UNH
O 1
1
BGM
O 1
2
DTM
O 1
3
FTX
C 1
4
GIS
O 1
7
NAD
O 2
10
RFF
O 2
15
ERP
C 50
19
RFF
C 1
20
ERC
O 1
21
AUT
C 1
67
DTM
O 1
68
UNT
O 1
69
UNZ
O 1

3. Tabla de correlación entre la información del mensaje CUSDEC/I-E500 y los segmentos del mensaje CUSDEC/511001

ELEMENTO DE INFORMACIÓN	CARÁCTER	SEGMENTO I-E500	SEGMENTO 511001
Comienzo de mensaje	Obligatorio	UNH	UNH
Número de albarán	Obligatorio		BGM
Oficina Gestora de presentación	Obligatorio	LOC	LOC
CAE del expedidor	Obligatorio	RFF	RFF
NIF del expedidor	Obligatorio	NAD+DT	NAD+DT
Sección partida	Obligatorio	UNS	UNS
Número de la partida	Obligatorio		CST
Código de epígrafe de II.EE.	Obligatorio	CST	CST
Número de la nota de entrega	Obligatorio	BGM	CST
Fecha de despacho de las mercancías	Obligatorio	DTM	DTM
Unidades y valor	Obligatorio	MEA	MEA
NIF del destinatario	Obligatorio	NAD	NAD
CAE del destinatario	Condicional	RFF	RFF
SECCIÓN SUMARIO	Obligatorio	UNS	UNS
TOTAL PARTIDAS	Obligatorio	CNT	CNT
FINAL DE MENSAJE	Obligatorio	UNT	UNT

4. Segmentos de servicio.

Definen el sobre del Intercambio EDIFACT, y esta constituido por un segmento de inicio del intercambio "UNB" y un segmento de fin del mismo "UNZ". Dentro de dicho intercambio el mensaje está delimitado por los segmentos "UNH" y "UNT" respectivamente.

Los símbolos a utilizar en la sintaxis deben ser, en todo caso e invariablemente, los siguientes:

- Separador de elemento de datos compuestos	**:**
- Separador de elemento de dato	**+**
- Notación decimal	**,** (coma)
- Carácter de liberación	**?**
- Finalizador de segmento	**'** (comilla simple)

UNB, INTERCAMBIO DE DATOS DE CABECERA (ISO 9735)

FUNCIÓN

Especifica el comienzo de un mensaje, identificando la sintaxis del mismo.

ESTRUCTURA DEL SEGMENTO

S001-0001	Identificador de sintaxis	O an4	O	**UNOA**
S001-0002	Número de versión de sintaxis	O n1	O	**1**
S002-0004	Identificación del emisor	O an..35	O	Emisor
S002-0007	Código calificador identificación participante	C an..4	O	**ZZ**
S002-0008	Dirección para ruta inversa	C an..14	X	
S003-0010	Identificación del receptor	O an..35	O	Receptor
S003-0007	Código calificador identificación participante	C an..4	O	**ZZ**
S003-0014	Dirección de ruta	C an..14	X	
S004-0017	Fecha de preparación	O n6	O	Fecha
S004-0019	Hora de preparación	O n4	O	Hora
0020	REFERENCIA CONTROL INTERCAMBIO	O an..14	O	Referencia
S005-0022	Clave/referencia del receptor	C an..14	X	
S005-0025	Calificador de clave/referencia del receptor	C an2	X	
0026	REFERENCIA DE LA APLICACION	C an..14	X	
0029	CODIGO DE PRIORIDAD DE PROCESADO	C a1	X	
0031	SOLICITUD DE ACUSE DE RECIBO	C n1	X	
0032	IDENTIFICACION ACUERDO COMUNICACIONES	C an..35	X	
0035	INDICADOR DE PRUEBA	C n1	C	Código

REGLAS DE LOS ELEMENTOS DE DATOS

S001-0001 Identificador de la sintaxis

Identifica la sintaxis y nivel utilizado de las Naciones Unidas. Se consignará valor "UNOA"

S001-0002 Número de Versión de la sintaxis

Se consignará valor "1".

S002-0004 Identificación del emisor.

Identifica al transmisor del intercambio por su nombre o código equivalente. Para envíos por medio de una red de valor añadido (VAN) se consignará el buzón emisor. En envíos Internet deberá consignarse el NIF del declarante.

S002-0007 Código calificador identificación participante

Se consignará valor "**ZZ**"

S003-0010 Identificación del receptor

Identifica al destinatario por su nombre o código equivalente, tendrá el mismo formato que el elemento de datos S002-0004. Aduanas tendrá la dirección:

AEATADUD en el entorno de desarrollo, EXCLUSIVAMENTE en Redes VAN
AEATADUE en el entorno de explotación, en Redes VAN e Internet.

S003-0007 Código calificador identificación participante

Se consignará valor "**ZZ**"

S004-0017 Fecha

La fecha de intercambio tiene el formato AAMMDD (año mes día).

S004-0019 Hora

La hora de intercambio tiene el formato HHMM (hora minuto).

0020 REFERENCIA DE CONTROL DEL INTERCAMBIO

Es un número único de referencia asignado por el remitente para identificar el intercambio.

0035 INDICADOR DE PRUEBAS

Opcionalmente se consignará "**1**" cuando el mensaje se dirija al entorno de pruebas; en otro caso no se utilizará.

EJEMPLO:

Mensaje Real:

UNB+UNOA:1+PLANTO02:ZZ+AEATADUE:ZZ+010509:1000+REF125'

Mensaje de Prueba en entorno Real:

UNB+UNOA:1+PLANTO02:ZZ+AEATADUE:ZZ+010509:1000+REF125++++++1'

Mensaje de Prueba en entorno de Desarrollo:

UNB+UNOA:1+PLANTO02:ZZ+AEATADUD:ZZ+010509:1000+REF125'

UNZ, DATOS DE INTERCAMBIO (ISO 9735)

FUNCIÓN

Identifica el final del intercambio y chequea la integridad del mismo. Es obligatorio su uso al final de la transmisión.

ESTRUCTURA DEL SEGMENTO

0036	CUENTA DE CONTROL DEL INTERCAMBIO	O n..6	O	1
0020	REFERENCIA DE CONTROL DEL INTERCAMBIO	O an..14	O	

REGLAS DE LOS ELEMENTOS DE DATOS

0036 CUENTA DE CONTROL DEL INTERCAMBIO

Cuenta el número de mensajes (los pares UNH/UNT) que contiene el intercambio. Se consignará valor 1 (un solo mensaje por intercambio).

0020 REFERENCIA DE CONTROL DEL INTERCAMBIO

Se consignará el mismo número de referencia consignado en el E.D. 0020 del segmento UNB.

EJEMPLO: UNZ+1+REF125'

5. Segmentos del mensaje

Cada segmento y ocurrencia usada por los mensajes de 511001 está definida por:

- Su posición y carácter en el diagrama de árbol (cap. 2).
- Si la ocurrencia actual es requerida o condicional (con la justificación).

Cada Elemento de Datos usado por 511001 está definido por:

- Un "**identificador de uso**" para especificar su preferencia de uso, que tomará uno de los siguientes valores:

  O: Obligatorio. Indica que el elemento se debe enviar.

  C: Condicional. Indica que el elemento debe ser enviado cuando existe la condición reflejada en la guía.

  X: No usado. Indica que el receptor no quiere que se le envíe este elemento.

- Un "**identificador de código**" para especificar el código usado, como sigue:

  Uno o varios valores constantes. (En negrita).

  Un "espacio" para valores variables.

Cada segmento se ilustra con un ejemplo de su uso.

5.1. Mensaje Notas de Entrega. (CUSDEC/511001)

5.1.1. UNH ENCABEZAMIENTO DEL MENSAJE

REGLAS DEL SEGMENTO

SECCIÓN	**:**	Cabecera
INDICE	:	1
CARÁCTER DEL SEGMENTO	:	Obligatorio
REPETICIONES DEL SEGMENTO	:	1

FUNCIÓN

Encabezar, identificar y especificar un mensaje.

ESTRUCTURA DEL SEGMENTO

0062	NUMERO DE REFERENCIA DEL MENSAJE	O an..14	O	NºUnico
S009-0065	Identificador del tipo de mensaje	O an..6	O	**CUSDEC**
S009-0052	Número de versión del tipo de mensaje	O an..3	O	**D**
S009-0054	Número de publicación el tipo de mensaje	O an..3	O	**01A**
S009-0051	Agencia controladora	O an..2	O	**UN**
S009-0057	Código asignado de asociación	C an..6	O	**511001**
0068	REFERENCIA DE ACCESO COMUN	C an..35	X	
S010-0070	Número de transferencia secuencia mensaje	C n2	X	
S010-0073	Indicación primera/última secuencia mensaje	C an.. 1	X	

REGLAS PARA ELEMENTO DE DATOS

0062 NUMERO DE REFERENCIA DEL MENSAJE

Se consignará un número único identificativo del mensaje.

S009-0065 Identificador de tipo de mensaje

Se consignará valor "**CUSDEC**" indicando declaración aduanera.

S009-0052 Número de versión del tipo de mensaje

Se consignará valor "**D"** indicando directorio.

S009-0054 Número de sub-versión del mensaje

Se consignará valor "**01A**" indicando directorio EDIFACT D01A.

S-009-0051 Agencia controladora

Se consignará valor "**UN**" indicando Naciones Unidas.

S009-0057 Código asignado de asociación

Se consignará **"511001"** indicando guía española para notas de entrega.

EJEMPLO: UNH+1500+CUSDEC:D:01A:UN:511001'

5.1.2. BGM PRINCIPIO DEL MENSAJE

REGLAS DEL SEGMENTO

SECCIÓN	**:**	Cabecera
ÍNDICE	**:**	2
CARÁCTER DEL SEGMENTO	**:**	Obligatorio
REPETICIONES DEL SEGMENTO	**:**	1

FUNCIÓN

Indicar el comienzo de un mensaje y transmitir el número de identificación, tipo y fecha del mismo.

ESTRUCTURA DEL SEGMENTO

C002-1001	Nombre del documento o mensaje, codificado	C an..3	O	**270**
C002-1131	Calificador de lista de códigos	C an..17	X	
C002-3055	Agencia responsable lista de códigos, codificado	C an..3	X	
C002-1000	Nombre del documento o mensaje	C an..35	X	
C106-1004	Número de documento	C an..35	O	Número de albarán.
C106-1056	Numero de versión	C an..9	X	
C106-1060	Numero de revisión	C an..6	X	
1225	CODIGO DE FUNCION DEL MENSAJE	C an..3	X	
4343	TIPO DE RESPUESTA, CODIFICADO	C an..3	X	

REGLAS PARA ELEMENTO DE DATOS

C002-1001 Nombre del documento o mensaje, codificado
Se consignará el valor **"270"** que indica nota de entrega..

C106-1004 Número de documento o mensaje
Se consignará el número de albarán. Formato (AN14)

EJEMPLO: BGM+270+200200023’

5.1.3. LOC LOCALIZACION

REGLAS DEL SEGMENTO

SECCIÓN	:	Cabecera
ÍNDICE	:	4
CARÁCTER DEL SEGMENTO	:	Obligatorio
REPETICIONES DEL SEGMENTO	:	1

FUNCIÓN

Indicar la Oficina Gestora de II. EE.

ESTRUCTURA DEL SEGMENTO

3227	Calificador de lugar/localidad	O an..3	O	**22**
C517-3225	Identificación de lugar/localidad	C an..25	O	Oficina Gestora
C517-1131	Calificador de listas de códigos	C an..17	X	
C517-3055	Agencia responsable lista de códigos, codificado	C an..3	X	
C517-3224	Lugar/localidad	C an..256	X	
C519-3223	Identificación lugar/localidad relacio. primera	C an..25	X	
C519-1131	Calificador de listas de códigos	C an..17	X	
C519-3055	Agencia responsable lista de códigos, codificado	C an..3	X	
C519-3222	Lugar/localidad relacionada primera	C an..70	X	
C553-3233	Identificación lugar/localidad relacio. segunda	C an..25	X	
C553-1131	Calificador de listas de códigos	C an..17	X	
C553-3055	Agencia responsable lista de códigos, codificado	C an..3	X	
C553-3232	Lugar/localidad relacionada segunda	C an..70	X	
5479	RELACION,CODIFICADO	C an..3	X	

REGLAS PARA ELEMENTO DE DATOS

3227 CALIFICADOR DE LUGAR/LOCALIDAD

Se consignará el valor **"22"** indicando Oficina Gestora de II.EE.

C517-3225 Identificación lugar/localidad

Se consignará el C.A.E. de la Oficina Gestora de II.EE. de presentación, que será la correspondiente al establecimiento suministrador, salvo en los casos en lo que exista autorización a centralizar la presentación de información; (AN8).

EJEMPLO: LOC+22+28OG0000'

5.1.4. RFF REFERENCIAS

REGLAS DEL SEGMENTO

CUSDEC 511001 DIAGRAMA DE ARBOL:

SECCIÓN	**:**	Detalle
ÍNDICE	**:**	13
CARÁCTER DEL SEGMENTO	**:**	Obligatorio
REPETICIONES DEL SEGMENTO	**:**	1

FUNCIÓN

Indicar C.A.E. del expedidor. Obligatorio

ESTRUCTURA DEL SEGMENTO

C506-1153	Calificador de referencia	O an..3	O	**ABO**
C506-1154	Número de referencia	C an..70	O	CAE expedidor
C506-1156	Número de línea	C an..6	X	
C506-4000	Número de versión de la referencia	C an..35	X	
C506-1060	Número de revisión	C an..6	X	

REGLAS PARA ELEMENTO DE DATOS

C506-1153 Calificador de referencia

Se consignará **"ABO"** para indicar C.A.E. del expedidor.

C506-1154 Número de referencia

Se indicará el Número de identificación del expedidor a efectos de los impuestos especiales.

EJEMPLO: RFF+ABO:08HF001X'

5.1.5. NAD NOMBRE Y DIRECCION

REGLAS DEL SEGMENTO

SECCIÓN : Cabecera
ÍNDICE : 28
CARÁCTER DEL SEGMENTO : Obligatorio
REPETICIONES DEL SEGMENTO : 1

FUNCIÓN:

Indicar datos de la empresa declarante.

ESTRUCTURA DEL SEGMENTO

3035	CALIFICADOR DE PARTE O ENTIDAD	O an..3	O	**DT**
C082-3039	Identificación de la parte o entidad, codificada	O an..35	O	NIF Declarante
C082-1131	Identificador de lista de códigos, codificado	C an..17	X	
C082-3055	Agencia responsable lista de códigos, codificado	C an..3	X	
C058-3124	Línea de nombre y dirección	O an..35	O	Nombre
C058-3124	Línea de nombre y dirección	C an..35	X	
C058-3124	Línea de nombre y dirección	C an..35	X	
C058-3124	Línea de nombre y dirección	C an..35	X	
C058-3124	Línea de nombre y dirección	C an..35	X	
C080-3036	Nombre de la parte o entidad	C an..35	X	
C080-3036	Nombre de la parte o entidad	C an..35	X	
C080-3036	Nombre de la parte o entidad	C an..35	X	
C080-3036	Nombre de la parte o entidad	C an..35	X	
C080-3036	Nombre de la parte o entidad	C an..35	X	
C080-3045	Código del nombre de la parte o entidad	C an..3	X	
C059-3042	Calle y número/apartado postal	C an..35	X	
C059-3042	Calle y número/apartado postal	C an..35	X	
C059-3042	Calle y número/apartado postal	C an..35	X	
C059-3042	Calle y número/apartado postal	C an..35	X	
3164	NOMBRE DE LA CIUDAD	C an..35	X	
C819-3229	Sub-entidad país, codificada	C an..9	X	
C819-1131	Identificador de lista de códigos, codificado	C an..17	X	
C819-3055	Agencia responsable lista de códigos, codificado	C an..3	X	
C819-3228	Sub-entidad país, nombre	C an..70	X	
3251	CODIGO POSTAL	C an..17	X	
3207	PAIS, CODIFICADO	C an..3	O	País

REGLAS PARA ELEMENTO DE DATOS

3035 CALIFICADOR DE PARTE O ENTIDAD

Se consignará el código "**DT**" para indicar declarante.

C082-3039 Identificación de la parte o entidad, codificada

Se indicará el Número de Identificación Fiscal del declarante, que es el expedidor de los productos.

C058-3124 Línea de nombre y dirección

Se consignará el Nombre o Razón Social del declarante

3207 PAIS, CODIFICADO

Se consignará el Código alfabético del País correspondiente al domicilio del declarante.

EJEMPLO: NAD+DT+00123456F+JUAN DECLARANTE++++++ES'

5.1.6. UNS SECCION DE CONTROL

REGLAS DEL SEGMENTO

SECCIÓN	**:**	Cabecera
ÍNDICE	**:**	41
CARÁCTER DEL SEGMENTO	**:**	Obligatorio
REPETICIONES DEL SEGMENTO	**:**	1

FUNCIÓN

Separar las secciones de encabezamiento y detalle del mensaje.

ESTRUCTURA DEL SEGMENTO

0081	IDENTIFICACION DE SECCION	O a1	O	**D**

REGLAS PARA ELEMENTO DE DATOS

0081 IDENTIFICACION DE SECCION

Se consignará la letra "**D**", que indica el fin de la cabecera y el comienzo de la sección de detalle.

EJEMPLO: UNS+D'

5.1.7. CST SITUACION FISCAL DE LAS MERCANCIAS

REGLAS DEL SEGMENTO

SECCIÓN	:	Detalle
ÍNDICE	:	124
CARÁCTER DEL SEGMENTO	:	Obligatorio
REPETICIONES DEL SEGMENTO	:	999. 511001 necesita una ocurrencia y admite un máximo de 999.

FUNCION

Especificar las distintas notas de entrega relacionadas en un mismo albarán.

ESTRUCTURA DEL SEGMENTO

1496	NUMERO DE ARTICULO DE LA MERCANCIA	C n..5	O	Nº de orden
C246-7361	Código de identificación aduanera	O an..13	O	Nº de referencia
C246-1131	Calificador de lista de códigos	C an..17	X	
C246-3055	Agencia responsable lista de códigos, codificado	C an..3	X	
C246-7361	Código de identificación aduanera	O an..18	O	Epígrafe
C246-1131	Calificador de lista de códigos	C an..17	X	
C246-3055	Agencia responsable lista de códigos, codificado	C an..3	X	
C246-7361	Código de identificación aduanera	O an..18	O	Función
C246-1131	Calificador de lista de códigos	C an..17	X	
C246-3055	Agencia responsable lista de códigos, codificado	C an..3	X	
C246-7361	Código de identificación aduanera	O an..18	X	
C246-1131	Calificador de lista de códigos	C an..17	X	
C246-3055	Agencia responsable lista de códigos, codificado	C an..3	X	
C246-7361	Código de identificación aduanera	C an..18	X	
C246-1131	Calificador de lista de códigos	C an..17	X	
C246-3055	Agencia responsable lista de códigos, codificado	C an..3	X	

REGLAS PARA ELEMENTO DE DATOS

1496 NÚMERO DE ARTÍCULO DE LA MERCANCIA

Se indicará el número de orden de la nota de entrega de que se trate en relación con el número total de notas de entrega que se presentan en la declaración.

C246-7361 Código de identificación aduanera

Número de referencia de la nota de entrega. Es un número único y correlativo por año natural y establecimiento que identifica el suministro. Formato (A11), siendo los dos primeros caracteres los dos últimos dígitos del año.

C246-7361 Código de identificación aduanera

Se consignará el Código de epígrafe de fabricación que debe aplicarse a la mercancía declarada. (AN2).

C246-7361 Código de identificación aduanera

Tipo de función, (A1). Valores posibles:

N – Nota de entrega nueva.
M – Modificación de una nota de entrega aceptada con anterioridad.
A – Anulación de una nota de entrega aceptada con anterioridad.

EJEMPLO: CST+1+02P00000001+B3+N'

5.1.8. DTM FECHA/HORA/PERIODO

REGLAS DEL SEGMENTO

SECCIÓN	**:**	Detalle
ÍNDICE	**:**	127
CARÁCTER DEL SEGMENTO	**:**	Obligatorio
REPETICIONES DEL SEGMENTO	:	1

FUNCIÓN

Especificar la fecha de suministro.

ESTRUCTURA DEL SEGMENTO

C507-2005	Calificador de fecha/hora/periodo	O an..3	O	**58**
C507-2380	Fecha/hora/periodo	C an..35	O	Fecha suministro
C507-2379	Calificador de formato de Fecha/hora/periodo	C an..3	O	**102**

REGLAS PARA ELEMENTO DE DATOS

C507-2005 Calificador de fecha/hora/período

Se consignará "**58**" que indica fecha de suministro

C507-2380 Fecha/hora/período

Se consignará la fecha en la que se efectuó el suministro.

C507-2379 Calificador de formato de Fecha/hora/período

Se consignara el valor "**102**" indicando el formato a utilizar: AAAAMMDD, Fecha natural: A = año, M = mes, D = día.

EJEMPLO: DTM+58:20010103:102'

5.1.9. MEA MEDIDAS

REGLAS DEL SEGMENTO

SECCIÓN	:	Detalle
ÍNDICE	:	128
CARÁCTER DEL SEGMENTO	:	Obligatorio
REPETICIONES DEL SEGMENTO	:	1

FUNCION

Especificar la cantidad de producto.

ESTRUCTURA DEL SEGMENTO

6311	CALIFICADOR DE APLICACION DE MEDIDA	O an..3	O	**ABA**
C502-6313	Dimensión de las medidas, codificado	C an..3	X	
C502-6321	Significado de las medidas, codificado	C an..3	X	
C502-6155	Atributo de las medidas, codificado	C an..17	X	
C502-6154	Atributo de las medidas, nombre	C an..70	X	
C174-6411	Calificador de unidad de medida	O an..3	O	Tipo de unidad
C174-6314	Valor de la medida	C n..18	O	Cantidad
C174-6162	Amplitud mínima	C n..18	X	
C174-6152	Amplitud máxima	C n..18	X	
C174-6432	Número de dígitos significativos	C n..2	X	
7383	INDICADOR DE SUPERFICIE/CAPA	C an..3	X	

REGLAS PARA ELEMENTO DE DATOS

6311 CALIFICADOR DE APLICACION DE MEDIDA

Se consignará el valor "**ABA**" indicando cantidad de producto suministrado.

C174-6411 Calificador de unidad de medida

Se consignará el Código de Unidades Suplementarias correspondiente al producto, de acuerdo con la siguiente codificación: **LTR** - litros.
KGM - Kilos

C174-6314 Valor de la medida

Se indicará el número de litros a la temperatura de 15º C o Kilos de producto suministrado (formato numérico de 9 enteros y 2 decimales separados por coma).

EJEMPLO: MEA+ABA++LTR:123'

5.1.10. NAD NOMBRE Y DIRECCION

REGLAS DEL SEGMENTO

SECCIÓN : Detalle
ÍNDICE : 129
CARÁCTER DEL SEGMENTO : Obligatorio
REPETICIONES DEL SEGMENTO : 1

FUNCIÓN

Indicar datos del destinatario y carácter del mismo.

ESTRUCTURA DEL SEGMENTO

3035	CALIFICADOR DE PARTE O ENTIDAD	O an..3	O	**CN**
C082-3039	Identificación de la parte o entidad, codificada	O an..35	O	NIF destinatario
C082-1131	Identificador de lista de códigos, codificado	C an..17	X	
C082-3055	Agencia responsable lista de códigos, codificado	C an..3	X	
C058-3124	Línea de nombre y dirección	O an..35	O	Nombre
C058-3124	Línea de nombre y dirección	C an..35	X	
C058-3124	Línea de nombre y dirección	C an..35	X	
C058-3124	Línea de nombre y dirección	C an..35	X	
C058-3124	Línea de nombre y dirección	C an..35	X	
C080-3036	Nombre de la parte o entidad	C an..35	X	
C080-3036	Nombre de la parte o entidad	C an..35	X	
C080-3036	Nombre de la parte o entidad	C an..35	X	
C080-3036	Nombre de la parte o entidad	C an..35	X	
C080-3036	Nombre de la parte o entidad	C an..35	X	
C080-3045	Código del nombre de la parte o entidad	C an..3	X	
C059-3042	Calle y número/apartado postal	C an..35	X	
C059-3042	Calle y número/apartado postal	C an..35	X	
C059-3042	Calle y número/apartado postal	C an..35	X	
C059-3042	Calle y número/apartado postal	C an..35	X	
3164	NOMBRE DE LA CIUDAD	C an..35	X	
C819-3229	Sub-entidad país, codificada	C an..9	X	
C819-1131	Identificador de lista de códigos, codificado	C an..17	X	
C819-3055	Agencia responsable lista de códigos, codificado	C an..3	X	
C819-3228	Sub-entidad país, nombre	C an..70	X	
3251	CODIGO POSTAL	C an..17	X	
3207	PAIS, CODIFICADO	C an..3	O	País

REGLAS PARA ELEMENTO DE DATOS

3035 CALIFICADOR DE PARTE O ENTIDAD

Se consignará el código "**CN**" para indicar Destinatario.

C082-3039 Identificación de la parte o entidad, codificada

Se indicará el Número de Identificación Fiscal del destinatario.

C058-3124 Línea de nombre y dirección

Se consignará el Nombre o Razón Social del destinatario.

3207 PAIS, CODIFICADO

Se consignará el Código alfabético del País correspondiente al Domicilio del Destinatario.

EJEMPLO: NAD+CN+43921123H+ARMADOR S.A.++++++ES'

5.1.11. RFF REFERENCIAS

REGLAS DEL SEGMENTO

CUSDEC 511001 DIAGRAMA DE ARBOL:

SECCIÓN	**:**	Detalle
ÍNDICE	**:**	142
CARÁCTER DEL SEGMENTO	**:**	Condicional
REPETICIONES DEL SEGMENTO	**:**	2

FUNCIÓN

Indicar C.A.E. del destinatario.

ESTRUCTURA DEL SEGMENTO

C506-1153	Calificador de referencia	O an..3	O	**AGY**
C506-1154	Número de referencia	C an..70	O	CAE destinatario
C506-1156	Número de línea	C an..6	X	
C506-4000	Número de versión de la referencia	C an..35	X	
C506-1060	Número de revisión	C an..6	X	

REGLAS PARA ELEMENTO DE DATOS

C506-1153 Calificador de referencia

Se consignará **"AGY"** para indicar C.A.E. del destinatario.

C506-1154 Número de referencia

Se indicará el Número de identificación del destinatario a efectos de los impuestos especiales, cuando el destinatario de los productos deba estar inscrito en el registro territorial.

EJEMPLO: RFF+AGY:08HF001X'

5.1.12. UNS SECCION DE CONTROL

REGLAS DEL SEGMENTO

SECCIÓN	**:**	Detalle
ÍNDICE	**:**	194
CARÁCTER DEL SEGMENTO	**:**	Obligatorio
REPETICIONES DEL SEGMENTO	**:**	1

FUNCIÓN

Separar las secciones de detalle y sumario del mensaje.

ESTRUCTURA DEL SEGMENTO

0081	IDENTIFICACION DE SECCION	O a1	O	**S**

REGLAS PARA ELEMENTO DE DATOS

0081 IDENTIFICACION DE SECCION

Se consignara la letra "**S**", que indica el fin de sección de detalle y el comienzo de la sección de sumario.

EJEMPLO: UNS+S'

5.1.13. CNT CONTROL DE TOTALES

REGLAS DEL SEGMENTO

SECCIÓN	**:**	Sumario
ÍNDICE	**:**	195
CARÁCTER DEL SEGMENTO	**:**	Obligatorio
REPETICIONES DEL SEGMENTO	**:**	1

FUNCIÓN

Especificar el número total de notas de entrega declarados por el interesado en la declaración.

ESTRUCTURA DEL SEGMENTO

C270-6069	Calificador de control	O an..3	O	**5**
C270-6066	Valor de control	O n..18	O	Nº de notas de entrega
C270-6411	Calificador de unidad de medida	C an..3	X	

REGLAS PARA ELEMENTO DE DATOS:

C270-6069 Calificador de control

Se consignará el valor "**5**" para indicar el número total de repeticiones de la sección de detalle (número de notas de entrega).

C270-6066 Valor de control

Se consignará el número total de notas de entrega declaradas por el interesado.

EJEMPLO: CNT+5:176'

5.1.14. UNT FINAL DEL MENSAJE

REGLAS DEL SEGMENTO

CUSDEC 511001 DIAGRAMA DE ARBOL:

SECCIÓN	**:**	Sumario
ÍNDICE	**:**	203
CARÁCTER DEL SEGMENTO	**:**	Obligatorio
REPETICIONES DEL SEGMENTO	**:**	1

FUNCIÓN:

Finalizar un mensaje y comprobar si está completo.

ESTRUCTURA DEL SEGMENTO:

0074	NUMERO DE SEGMENTOS EN UN MENSAJE	O n..6	O
0062	NUMERO DE REFERENCIA DEL MENSAJE	O an..14	O

REGLAS PARA ELEMENTO DE DATOS:

0074 NUMERO DE SEGMENTOS EN UN MENSAJE

Se consignará el número total de segmentos del mensaje, suma de cada segmento y todas sus ocurrencias, incluyendo los segmentos UNH (Cabecera del mensaje) y UNT (Cola del mensaje).

0062 NUMERO DE REFERENCIA DEL MENSAJE

Se consignará el número de referencia asignado al mensaje y declarado en el primer componente del segmento UNH.

EJEMPLO: UNT+150+1500'

5.2. Mensaje de respuesta (CUSRES 511001 - RESPUESTA DE LA A.E.A.T.)

Este es el mensaje que utilizará la A.E.A.T. como respuesta a todos los que reciba. Las funciones del CUSRES son:

1 - Rechazo de la declaración.

2 - Admisión de la declaración.

3 - Admisión parcial de la declaración.

5.2.1. UNH ENCABEZAMIENTO DEL MENSAJE

REGLAS DEL SEGMENTO

INDICE : 1
CARÁCTER DEL SEGMENTO : Obligatorio
REPETICIONES DEL SEGMENTO : 1

FUNCIÓN

Encabezar, identificar y especificar un mensaje.

ESTRUCTURA DEL SEGMENTO

0062	NUMERO DE REFERENCIA DEL MENSAJE	O an..14	O	NºUnico
S009-0065	Identificador del tipo de mensaje	O an..6	O	**CUSRES**
S009-0052	Número de versión del tipo de mensaje	O an..3	O	**D**
S009-0054	Número de publicación el tipo de mensaje	O an..3	O	**01A**
S009-0051	Agencia controladora	O an..2	O	**UN**
S009-0057	Código asignado de asociación	C an..6	O	**511001**
0068	REFERENCIA DE ACCESO COMUN	C an..35	X	
S010-0070	Número de transferencia secuencia mensaje	C n2	X	
S010-0073	Indicación primera/última secuencia mensaje	C a1	X	

REGLAS PARA ELEMENTO DE DATOS

0062 NUMERO DE REFERENCIA DEL MENSAJE
Función: Referencia única asignada al mensaje por el transmisor.

S009-0065 Identificador del tipo de mensaje
Se consignará valor “CUSRES” indicando respuesta de la AEAT.

S009-0052 Número de versión del tipo de mensaje
Se consignará valor “D”

S009-0054 Número de sub-versión del mensaje
Se consignará valor "**01A**" indicando directorio EDIFACT D01A

S009-0051 Agencia controladora
Se consignará “UN” indicando Naciones Unidas.

S009-0057 Código asignado de asociación
Se consignará **“511001”** indicando guía española para notas de entrega

EJEMPLO: UNH+2543+CUSRES:D:01A:UN:511001'

5.2.2. BGM PRINCIPIO DEL MENSAJE

REGLAS DEL SEGMENTO

INDICE : 2
CARÁCTER DEL SEGMENTO : Obligatorio
REPETICIONES DEL SEGMENTO : 1

FUNCIÓN

Indicar el comienzo de un mensaje y transmitir el número de identificación.

ESTRUCTURA DEL SEGMENTO

C002-1001	Nombre del documento o mensaje, codificado	C an..3	O	**962**
C002-1131	Calificador de lista de códigos	C an..17	X	
C002-3055	Agencia responsable lista códigos, codificado	C an..3	X	
C002-1000	Nombre del documento o mensaje	C an..35	X	
C106-1004	Número de documento	C an..35	O	Número de Albarán.
C106-1056	Numero de versión	C an..9	X	
C106-1060	Numero de revisión	C an..6	X	
1225	CODIGO DE FUNCION DEL MENSAJE	C an..3	O	**11**
4343	TIPO DE RESPUESTA, CODIFICADO	C an..3	X	

REGLAS PARA ELEMENTO DE DATOS

C002-1001 Nombre del documento o mensaje, codificado
Se consignará valor **962** (respuesta a un documento)

1004 NUMERO DE DOCUMENTO O MENSAJE
Se consignará el número de albarán, elemento de datos 1004, del mensaje al que se está respondiendo.

1225 CODIGO DE FUNCION DEL MENSAJE
Se consignará valor **"11"** indicando que es una respuesta.

EJEMPLO: BGM+962+200200023+11'

5.2.3. DTM FECHA/HORA/PERIODO

REGLAS DEL SEGMENTO

INDICE	:	3
CARÁCTER DEL SEGMENTO	:	Obligatorio
REPETICIONES DEL SEGMENTO	:	1

FUNCIÓN

Especificar fechas, horas y períodos.

ESTRUCTURA DEL SEGMENTO

C507-2005	Calificador de fecha/hora/periodo	O an..3	O	**148**
C507-2380	Fecha/hora/periodo	C an..35	O	Fecha proceso
C507-2379	Calificador de formato de Fecha/hora/periodo	C an..3	O	**203**

REGLAS PARA ELEMENTO DE DATOS

C507-2005 Calificador de fecha/hora/período

Se consignará el valor "**148"** indicando fecha y hora de proceso de la declaración.

C507-2380 Fecha/hora/período

Se consignará la fecha de proceso de la declaración.

C507-2379 Calificador de formato de Fecha/hora/período

Se consignará "**203**" AAAAMMDDHHMM, Fecha natural: A =año, M = mes, D = día, H = hora, M = Minuto.

EJEMPLO: DTM+148:200101031110:203’

5.2.4. FTX TEXTO LIBRE

REGLAS DEL SEGMENTO

ÍNDICE : 4
CARÁCTER DEL SEGMENTO : Condicional
REPETICIONES DEL SEGMENTO : 1

FUNCIÓN

Proporciona información en forma de texto en formato libre o codificada, ampliación de información en caso de error de traducción.

ESTRUCTURA DEL SEGMENTO

4451	CÓDIGO DEL TEMA DEL TEXTO	O an. 3	O	**AAO**
4453	CÓDIGO DE FUNCIÓN DEL TEXTO	C an. 3	X	
C107-4441	Texto libre, codificado	C an. 17	X	
C107-1131	Identificador de lista de códigos, codificado	C an.17	X	
C107-3055	Agencia responsable de la lista de códigos	C an. 3	X	
C108-4440	Texto libre	O an.70	O	***texto***
C108-4440	Texto libre	C an.70	C	" "
C108-4440	Texto libre	C an.70	C	" "
C108-4440	Texto libre	C an.70	C	" "
C108-4440	Texto libre	C an.70	C	" "
3453	IDIOMA, CODIFICADO	C an. 3	X	
4447	FORMATO DEL TEXTO LIBRE, CODIFICADO	C an..3	X	

REGLAS PARA ELEMENTO DE DATOS

4451 CÓDIGO DEL TEMA DEL TEXTO

Se consignará el código "**AAO**" indicando que es una descripción de error.

C108-4440 Texto libre

En caso de que el mensaje al que se responde tenga un error de sintaxis EDIFACT o de identificación de la declaración, se utilizará este segmento para describir con precisión de qué error se trata.

EJEMPLO: FTX+AAO+++SEGMENTO INCORRECTO -BMG-’

5.2.5. GIS INDICADOR GENERAL

REGLAS DEL SEGMENTO

INDICE	:	7
CARÁCTER DEL SEGMENTO	:	Obligatorio
REPETICIONES DEL SEGMENTO	:	1

FUNCIÓN

Transmitir un indicador de proceso, que indica la función del mensaje.

ESTRUCTURA DEL SEGMENTO

C529-7365	Indicador de proceso, codificado	O an..3	O	**1,ZAP,2**
C529-1131	Identificador de lista de códigos, codificado	C an..17	X	
C529-3055	Agencia responsable de la lista de códigos	C an..3	X	
C529-7187	Identificación del tipo de proceso	C an..17	X	

REGLAS PARA ELEMENTO DE DATOS

C529-7365 Indicador de proceso, codificado

Función: Indicar la aceptación o rechazo de la declaración, valores posibles:

"1": Declaración **admitida**, todas las notas de entrega son **aceptadas** y **no contienen errores**.
"ZAP": Declaración **parcialmente admitida**, todas las notas de entrega son **aceptadas**, pero algunas de ellas **contienen errores** (que deberán ser modificados en posteriores declaraciones).
"2": Declaración r**echazada**, todas las notas de entrega son **rechazadas** y deberán presentarse como nuevas en posteriores declaraciones. Una declaración se puede rechazar por contener **errores de traducción del mensaje**, por **errores de identificación de la declaración** o por contener **más de 50 errores** en su conjunto.

EJEMPLO: GIS+1'

5.2.6. NAD NOMBRE Y DIRECCION

REGLAS DEL SEGMENTO

INDICE : 10
CARÁCTER DEL SEGMENTO : Obligatorio
REPETICIONES DEL SEGMENTO : 2

1ª FUNCIÓN:

Indicar el código de identificación del declarante al que se responde. Obligatorio

ESTRUCTURA DEL SEGMENTO

3035	CALIFICADOR DE PARTE O ENTIDAD	O an..3	O	**DT**
C082-3039	Identificación de la parte o entidad, codificada	O an..35	O	NIF declarante.
C082-1131	Identificador de lista de códigos, codificado	C an..17	X	
C082-3055	Agencia responsable lista de códigos, codificado	C an..3	X	
C058-3124	Línea de nombre y dirección	C an..35	X	
C058-3124	Línea de nombre y dirección	C an..35	X	
C058-3124	Línea de nombre y dirección	C an..35	X	
C058-3124	Línea de nombre y dirección	C an..35	X	
C058-3124	Línea de nombre y dirección	C an..35	X	
C080-3036	Nombre de la parte o entidad	C an..35	X	
C080-3036	Nombre de la parte o entidad	C an..35	X	
C080-3036	Nombre de la parte o entidad	C an..35	X	
C080-3036	Nombre de la parte o entidad	C an..35	X	
C080-3036	Nombre de la parte o entidad	C an..35	X	
C080-3045	Código del nombre de la parte o entidad	C an..3	X	
C059-3042	Calle y número/apartado postal	C an..35	X	
C059-3042	Calle y número/apartado postal	C an..35	X	
C059-3042	Calle y número/apartado postal	C an..35	X	
C059-3042	Calle y número/apartado postal	C an..35	X	
3164	NOMBRE DE LA CIUDAD	C an..35	X	
C819-3229	Sub-entidad país, codificada	C an..9	X	
C819-1131	Identificador de lista de códigos, codificado	C an..17	X	
C819-3055	Agencia responsable lista de códigos, codificado	C an..3	X	
C819-3228	Sub-entidad país, nombre	C an..70	X	
3251	CODIGO POSTAL	C an..17	X	
3207	PAIS, CODIFICADO	C an..3	X	

REGLAS PARA ELEMENTO DE DATOS

3035 CALIFICADOR DE PARTE O ENTIDAD

Se consignará el valor "**DT**" indicando declarante.

C082-3039 Identificación de la parte o entidad, codificada

Se indicará el Número de Identificación Fiscal del declarante.

EJEMPLO: NAD+DT+00123456F’

2ª FUNCIÓN:

Indicar la Autoridad competente para la revisión del movimiento. Condicional

ESTRUCTURA DEL SEGMENTO

3035	CALIFICADOR DE PARTE O ENTIDAD	O an..3	O	**TC**
C082-3039	Identificación de la parte o entidad, codificada	O an..35	X	
C082-1131	Identificador de lista de códigos, codificado	C an..17	X	
C082-3055	Agencia responsable lista de códigos, codificado	C an..3	X	
C058-3124	Línea de nombre y dirección	O an..35	O	Dep.Aduanas
C058-3124	Línea de nombre y dirección	C an..35	X	
C058-3124	Línea de nombre y dirección	C an..35	X	
C058-3124	Línea de nombre y dirección	C an..35	X	
C058-3124	Línea de nombre y dirección	C an..35	X	
C080-3036	Nombre de la parte o entidad	C an..35	X	
C080-3036	Nombre de la parte o entidad	C an..35	X	
C080-3036	Nombre de la parte o entidad	C an..35	X	
C080-3036	Nombre de la parte o entidad	C an..35	X	
C080-3036	Nombre de la parte o entidad	C an..35	X	
C080-3045	Código del nombre de la parte o entidad	C an..3	X	
C059-3042	Calle y número/apartado postal	C an..35	X	
C059-3042	Calle y número/apartado postal	C an..35	X	
C059-3042	Calle y número/apartado postal	C an..35	X	
C059-3042	Calle y número/apartado postal	C an..35	X	
3164	NOMBRE DE LA CIUDAD	C an..35	X	
C819-3229	Sub-entidad país, codificada	C an..9	X	
C819-1131	Identificador de lista de códigos, codificado	C an..17	X	
C819-3055	Agencia responsable lista de códigos, codificado	C an..3	X	
C819-3228	Sub-entidad país, nombre	C an..70	X	
3251	CODIGO POSTAL	C an..17	X	
3207	PAIS, CODIFICADO	C an..3	X	

REGLAS PARA ELEMENTO DE DATOS

3035 CALIFICADOR DE PARTE O ENTIDAD

Se consignará el valor "**TC**" indicando Autoridad competente.

C058-3124 Línea de nombre y dirección

Se indicará la autoridad competente para la revisión del movimiento. Formato: AN..35.

EJEMPLO: NAD+TC++DEPARTAMENTO DE ADUANAS E II. EE.'

5.2.7. RFF REFERENCIAS

REGLAS DEL SEGMENTO

ÍNDICE	**:**	15
CARÁCTER DEL SEGMENTO	**:**	Obligatorio
REPETICIONES DEL SEGMENTO	**:**	1

1ª FUNCIÓN

Especificar el C.A.E del expedidor.

ESTRUCTURA DEL SEGMENTO

C506-1153	Calificador de referencia	O an..3	O	**ABO**
C506-1154	Número de referencia	C an..70	O	CAE expedidor
C506-1156	Número de línea	C an..6	X	
C506-4000	Número de versión de la referencia	C an..35	X	
C506-1060	Número de revisión	C an..6	X	

REGLAS PARA ELEMENTO DE DATOS

C506-1153 Calificador de referencia

Se consignará **"ABO"** para indicar C.A.E del expedidor.

C506-1154 Número de referencia

Se indicará el número de identificación del expedidor a efectos de los impuestos especiales.

EJEMPLO: RFF+ABO:08HF001X'

2ª FUNCIÓN

Especificar el número de referencia del mensaje al que se responde.

ESTRUCTURA DEL SEGMENTO

C506-1153	Calificador de referencia	O an..3	O	**ACE**
C506-1154	Número de referencia	C an..70	O	
C506-1156	Número de línea	C an..6	X	
C506-4000	Número de versión de la referencia	C an..35	X	
C506-1060	Número de revisión	C an..6	X	

REGLAS PARA ELEMENTO DE DATOS

C506-1153 Calificador de referencia

Se consignará **"ACE"** indicando el número único identificativo del mensaje al que se está respondiendo.

C506-1154 Número de referencia

Se consignará el elemento de dato 0062 del segmento UNH del mensaje CUSDEC al que se está respondiendo.

EJEMPLO: RFF+ACE:1500'

5.2.8. ERP INFORMACION PARA LOCALIZACION DE ERRORES

REGLAS DEL SEGMENTO

ÍNDICE : 19
CARÁCTER DEL SEGMENTO : Condicional
REPETICIONES DEL SEGMENTO : 50

FUNCIÓN

Identificar la localización y los tipos de errores cometidos dentro de un mensaje.

ESTRUCTURA DEL SEGMENTO

C701-1049	Sección del mensaje, codificado	O an..3	O	**lista**
C701-1052	Número del elemento del mensaje	C an..35	C	Nº orden
C701-1054	Número del sub-elemento del mensaje	C n..6	X	
C853-9166	Identificador del segmento	C an..3	X	
C853-1050	Identificador de la posición	C an..10	X	
C853-1159	Identificador de origen, codificado	C an..3	X	

REGLAS PARA ELEMENTO DE DATOS

C701-1049 Sección del mensaje, codificado

Función: Identificar una parte determinada de un mensaje. Los valores posibles son:

"1" - Sección de Cabecera.
"2" - Sección de Detalle.
"3" - Sección de Sumario.

1052 Número del elemento mensaje

En los casos de que el error esté originado por datos de la sección de detalle, se indicará el **Nº de orden de la nota de entrega** donde se produce dicho error.

EJEMPLO: ERP+2:25'

5.2.9. RFF REFERENCIAS

REGLAS DEL SEGMENTO

ÍNDICE	**:**	20
CARÁCTER DEL SEGMENTO	**:**	Condicional
REPETICIONES DEL SEGMENTO	**:**	1

FUNCIÓN

Identificar la nota de entrega que contiene errores.

ESTRUCTURA DEL SEGMENTO

C506-1153	Calificador de referencia	O an..3	O	**ABE**
C506-1154	Número de referencia	C an..70	O	Nº de referencia
C506-1156	Número de línea	C an..6	X	
C506-4000	Número de versión de la referencia	C an..35	X	
C506-1060	Número de revisión	C an..6	X	

REGLAS PARA ELEMENTO DE DATOS

C506-1153 Calificador de referencia

Se consignará **"ABE"** para indicar número de referencia.

C506-1154 Número de referencia

Se indicará el número de referencia de la nota de entrega. Elemento de datos 7361 del segmento CST del mensaje CUSDEC.

EJEMPLO: RFF+ABE:02P00000001'

5.2.10. ERC INFORMACION SOBRE ERRORES DE APLICACION

REGLAS DEL SEGMENTO

ÍNDICE : 21
CARÁCTER DEL SEGMENTO : Obligatorio.
REPETICIONES DEL SEGMENTO : 1.

FUNCIÓN

Identificar el tipo de errores de aplicación dentro de un mensaje.

ESTRUCTURA DEL SEGMENTO

C901-9321	Error de aplicación, codificado	O an..8	O	**Error DIT**
C901-1131	Calificador de listas de códigos	C an..17	X	
C901-3055	Agencia responsable lista de códigos, codificado	C an..3	X	

REGLAS PARA ELEMENTO DE DATOS

C901-9321 Error de aplicación, codificado.
Se consignará el código de error producido por la aplicación; ver la guía de errores disponible en http://www.aeat.es

EJEMPLO: ERC+001’

5.2.11. AUT RESULTADO DE LA AUTENTIFICACION

REGLAS DEL SEGMENTO

ÍNDICE : 67
CARÁCTER DEL SEGMENTO : Condicional
REPETICIONES DEL SEGMENTO : 1

FUNCIÓN

Devolver un código electrónico de aceptación.

ESTRUCTURA DEL SEGMENTO

9280	RESULTADO DE LA VALIDACION	O an..35	O	Código electrónico
9282	CLAVE DE IDENTIFICACION DE LA VALIDACION	C an..35	X	
C507-2005	Calificador de fecha/hora/periodo	O an..3	X	
C507-2380	Fecha/hora/periodo	O an..35	X	
C507-2379	Calificador de formato de Fecha/hora/periodo	O an..3	X	

REGLAS PARA ELEMENTO DE DATOS

9280 RESULTADO DE LA VALIDACION
En caso de aceptación o aceptación parcial de la declaración la AEAT devolverá un código electrónico. Será un alfanumérico de 16.

EJEMPLO: AUT+03072FF66109D8DF'

5.2.12. DTM FECHA/HORA/PERIODO

REGLAS DEL SEGMENTO

ÍNDICE	:	68
CARÁCTER DEL SEGMENTO	:	Obligatorio
REPETICIONES DEL SEGMENTO	:	1

FUNCIÓN

Especificar fechas, horas y período, cuando se utilice el segmento de autentificación.

ESTRUCTURA DEL SEGMENTO

C507-2005	Calificador de fecha/hora/periodo	O an..3	O	**204**
C507-2380	Fecha/hora/periodo	C an..35	O	Fecha de admisión
C507-2379	Calificador de formato de Fecha/hora/periodo	C an..3	O	**203**

REGLAS PARA ELEMENTO DE DATOS

C507-2005 Calificador de fecha/hora/período
Se consignará el valor "**204**" indicando fecha de admisión de la declaración.

C507-2380 Fecha/hora/período
Se consignará la fecha de admisión.

C507-2379 Calificador de formato de Fecha/hora/período
Se consignará "**203**", indicando el formato a utilizar: AAAAMMDDHHMM, Fecha natural:
A =año, M = mes, D = día, H = hora, M = Minuto.

EJEMPLO: DTM+204:200101031010:203'

5.2.13. UNT FINAL DE MENSAJE

REGLAS DEL SEGMENTO

ÍNDICE : 69
CARÁCTER DEL SEGMENTO : Obligatorio.
REPETICIONES DEL SEGMENTO : 1

FUNCIÓN

Finalizar un mensaje y comprobar si está completo.

ESTRUCTURA DEL SEGMENTO

0074	NUMERO DE SEGMENTOS EN UN MENSAJE	O n..6	O	NºSegmentos
0062	NUMERO DE REFERENCIA DEL MENSAJE	O an..14	O	NºMensaje

REGLAS PARA ELEMENTO DE DATOS

0074 NUMERO DE SEGMENTOS EN UN MENSAJE
Función: Especificar el número total de segmentos incluidos en el mensaje.

0062 NUMERO DE REFERENCIA DEL MENSAJE
Función: Repetir el número de mensaje para comprobar el final del mismo.

EJEMPLO: UNT+15+2543'

SEGMENTOS UTILIZADOS POR TIPO DE MENSAJE

1 - Rechazo de la Declaración por error de traducción o error de aplicación

UNH Número mensaje, Tipo mensaje.
BGM Tipo documento, Nº Mensaje que se responde, Función del mensaje
DTM Fecha de proceso de la declaración.
FTX Información textual motivo de error
GIS Calificador de función del mensaje.
NAD Identificación del declarante.
NAD Identificación de la Autoridad competente.
RFF Identificación del establecimiento expedidor
RFF Número de referencia del mensaje que se responde
ERP Punto del mensaje en que se detecta un error
  RFF Identificación de la nota de entrega
  ERC Código de error.
UNT Nº de segmentos, Nº mensaje.

2 – Admisión de la Declaración

UNH Número mensaje, Tipo mensaje.
BGM Tipo documento, Nº Mensaje que se responde, Función del mensaje.
DTM Fecha de proceso de la declaración.
GIS Calificador de función del mensaje.
NAD Identificación del declarante.
NAD Identificación de la Autoridad competente.
RFF Identificación del establecimiento expedidor
RFF Número de referencia del mensaje que se responde
AUT Autentificación.
  DTM Fecha de admisión de la declaración.
UNT Nº de segmentos, Nº mensaje.

3 – Admisión parcial de la Declaración

UNH Número mensaje, Tipo mensaje.
BGM Tipo documento, Nº Mensaje que se responde, Función del mensaje
DTM Fecha de proceso de la declaración.
GIS Calificador de función del mensaje.
NAD Identificación del declarante.
NAD Identificación de la Autoridad competente.
RFF Identificación del establecimiento expedidor
RFF Número de referencia del mensaje que se responde
ERP Punto del mensaje en que se detecta un error
  RFF Identificación de la nota de entrega
  ERC Código de error.
AUT Autentificación.
  DTM Fecha de admisión de la declaración.
UNT Nº de segmentos, Nº mensaje.

6. Ejemplos CUSDEC/511001, CUSRES/511001

Mensaje CUSDEC 511001

```
UNB+UNOA:1+PLANTO02:ZZ+AEATADUD:ZZ+011205:1000+REF125'
    UNH+1500+CUSDEC:D:01A:UN:511001'
    BGM+270+200200023’
      LOC+22+28OG0000'
      RFF+ABO:08HF001X’
      NAD+DT+00123456F+JUAN DECLARANTE++++++ES'
    UNS+D'
    CST+1+02P00000001+B3+N'
      DTM+58:20010103:102'
      MEA+ABA++LTR:123'
      NAD+CN+43921123H+ARMADOR S.A.++++++ES'
      RFF+AGY:08HF001X’
    UNS+S'
      CNT+5:1'
    UNT+14+1500'
UNZ+1+REF125'
```

Mensaje CUSRES 511001 – Admisión del documento

```
UNB+UNOA:1+AEATADUD:ZZ+ PLANTO02:ZZ+011205:1000+101214'
  UNH+2543+CUSRES:D:01A:UN:511001'
  BGM+962+200200023+11'
    DTM+148:200112051110:203’
    GIS+1’
    NAD+DT+00123456F’
    NAD+TC++DEPARTAMENTO DE ADUANAS E II. EE.’
    RFF+ABO:08HF001X’
    RFF+ACE:1500’
    AUT+03072FF66109D8DF'
      DTM+204:200112051111:203'
  UNT+11+2543'
UNZ+1+101214'
```

Mensaje CUSRES 511001 – Declaración parcialmente admitida

```
UNB+UNOA:1+AEATADUD:ZZ+ PLANTO02:ZZ+930909:1000+101214'
   UNH+2543+CUSRES:D:01A:UN:511001'
   BGM+962+200200023+11'
      DTM+148:200112051110:203’
      GIS+ZAP’
      NAD+DT+00123456F’
      NAD+TC++DEPARTAMENTO DE ADUANAS E II. EE.’
      RFF+ABO:08HF001X’
      RFF+ACE:1500’
      ERP+2:25'
         RFF+ABE: 02P00000001’
         ERC+001’
      AUT+03072FF66109D8DF'
         DTM+204:200112051111:203'
   UNT+14+2543'
UNZ+1+101214'
```

Mensaje CUSRES 511001 – Declaración rechazada –Error de traducción–Error aplicación o más de 50 errores

```
UNB+UNOA:1+AEATADUD:ZZ+ PLANTO02:ZZ+930909:1000+101214'
   UNH+2543+CUSRES:D:01A:UN:511001'
   BGM+962+200200023+11'
      DTM+148:200112051110:203’
      FTX+AAO+++SEGMENTO INCORRECTO -BMG-’
      GIS+2’
      NAD+DT+00123456F’
      NAD+TC++DEPARTAMENTO DE ADUANAS E II. EE.’
      RFF+ABO:08HF001X’
      RFF+ACE:1500’
      ERP+2:25'
         RFF+ABE: 02P00000001’
         ERC+001’
   UNT+13+2543'
UNZ+1+101214'
```